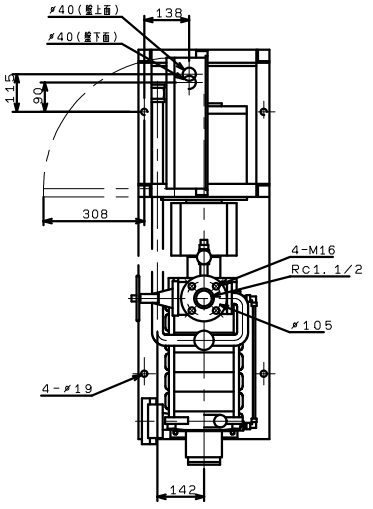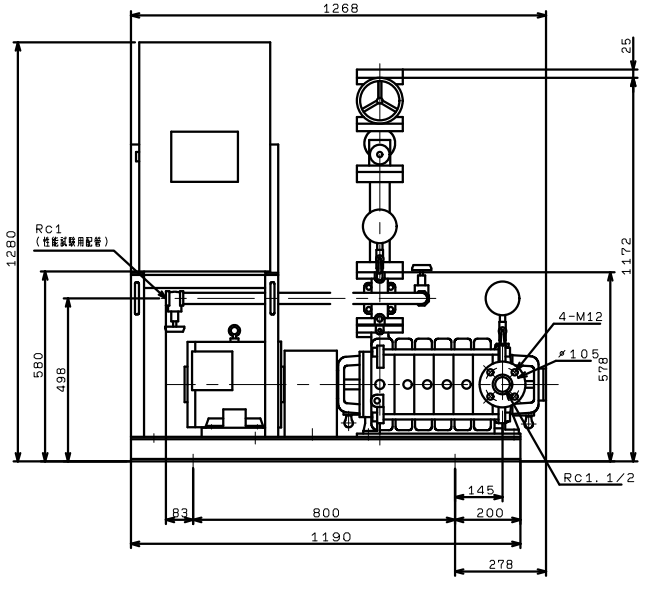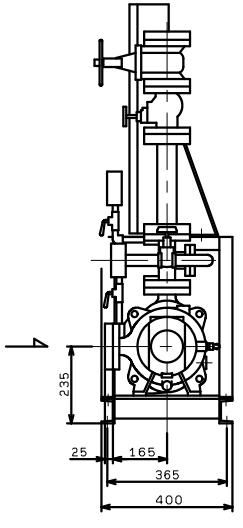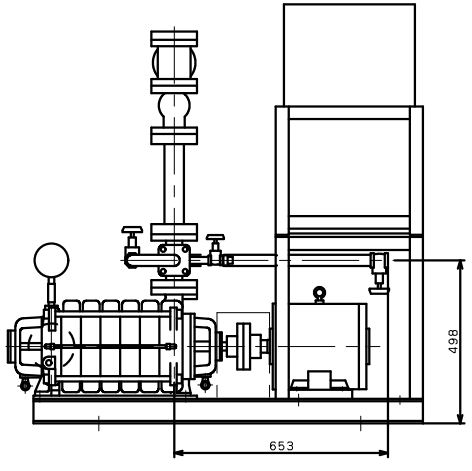KTY406A6ME5.5F
VC：41／42／44／45