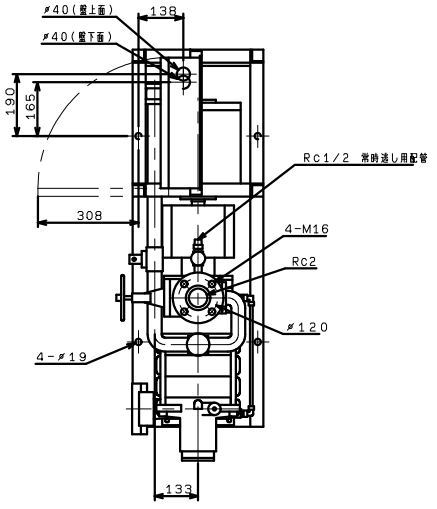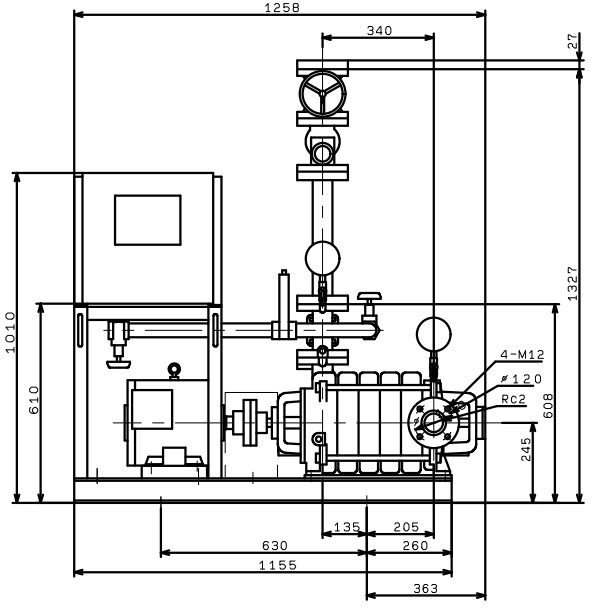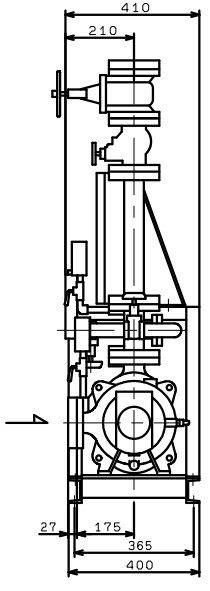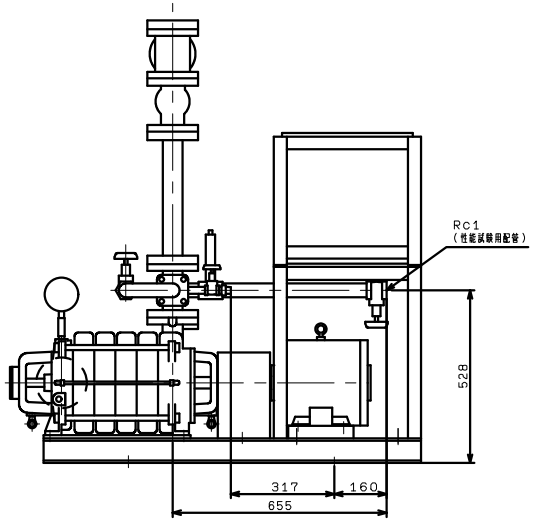KTY505A5ME5.5F
VC:82