KTY505A6ME5.5E2T

KTY505A6M5.5E2T
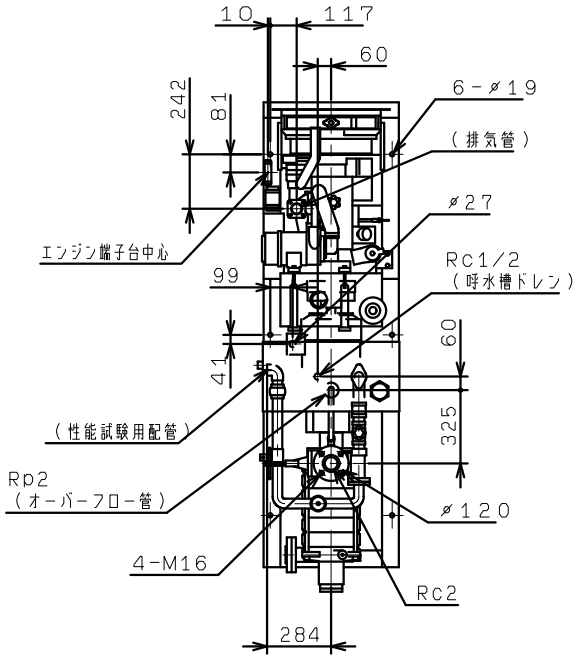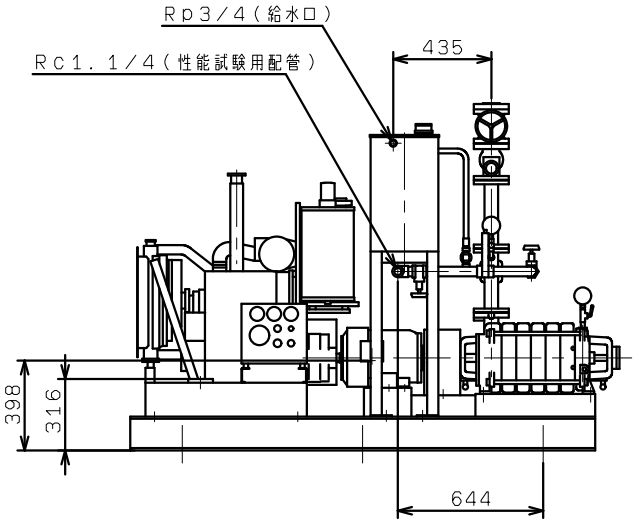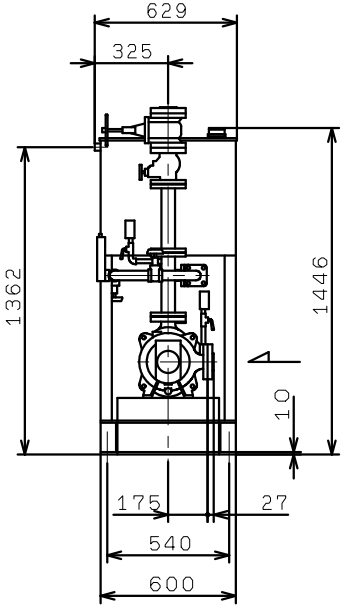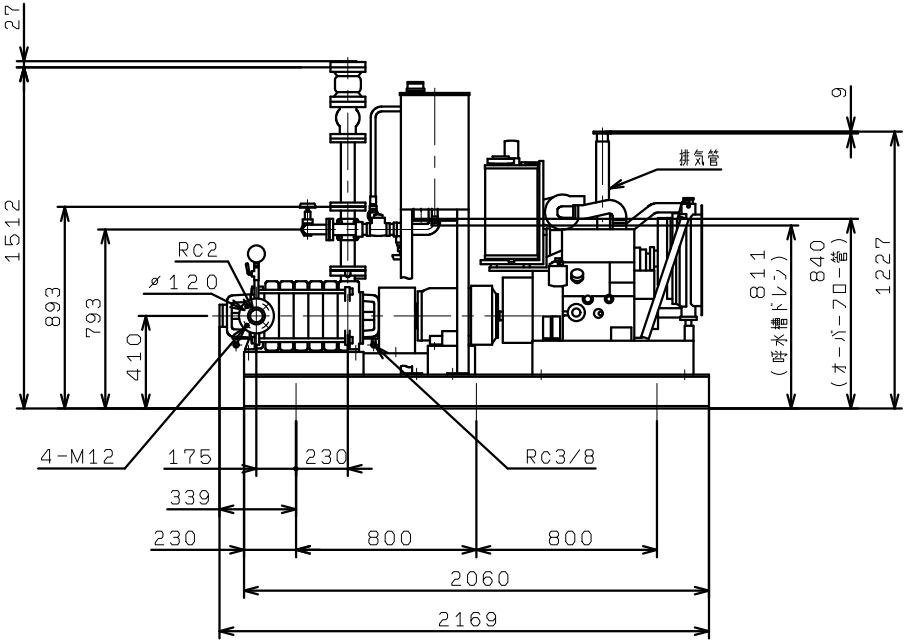
（VC81）