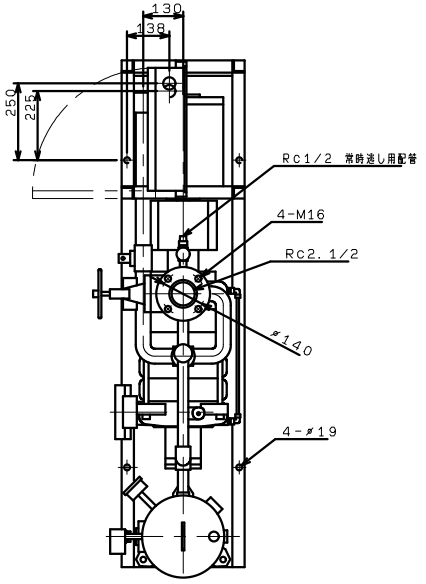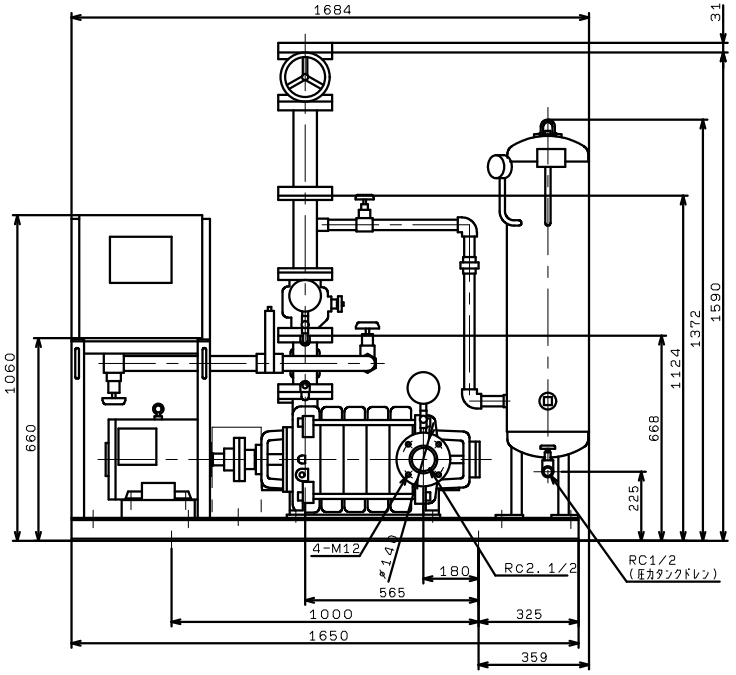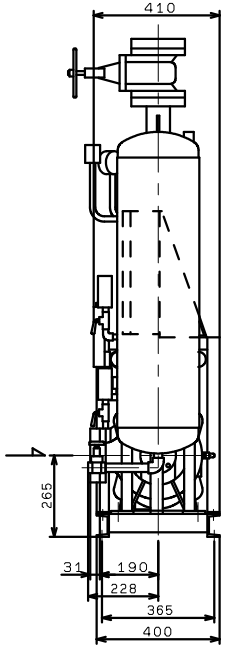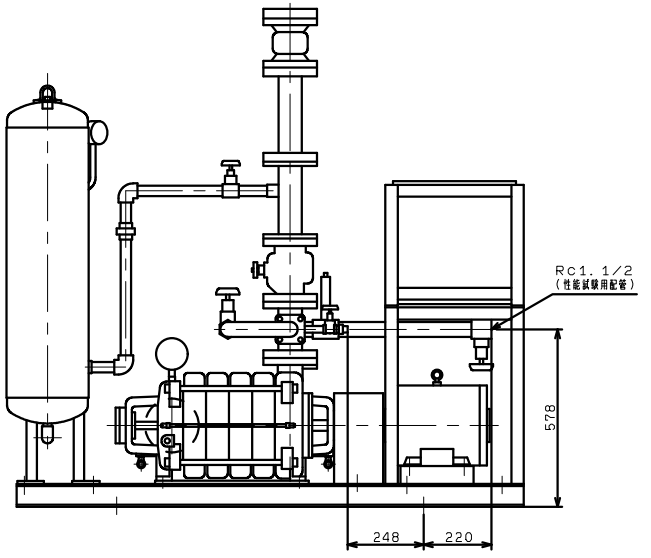KTY655A5ME7.5FP
KTY656A5ME7.5FP
標準，VC：43/46/47/96