KVF2-65R3-15

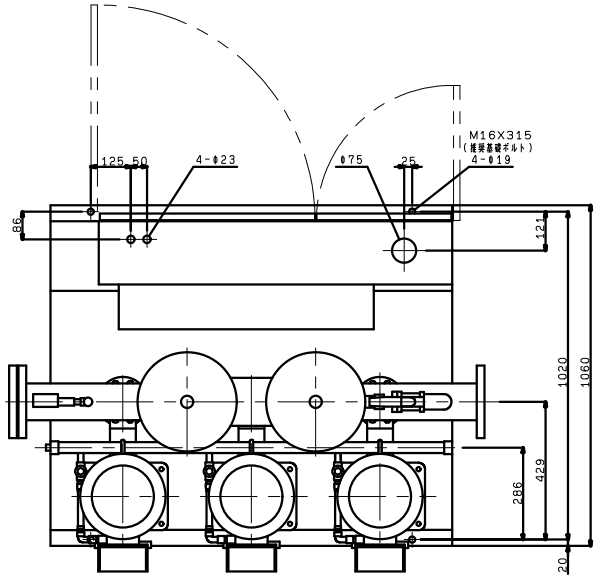
M16X315
(埋込基礎ボルト)
4-φ19
125
50
4-φ23
φ75
25
86
121
1020
1060
429
286
20

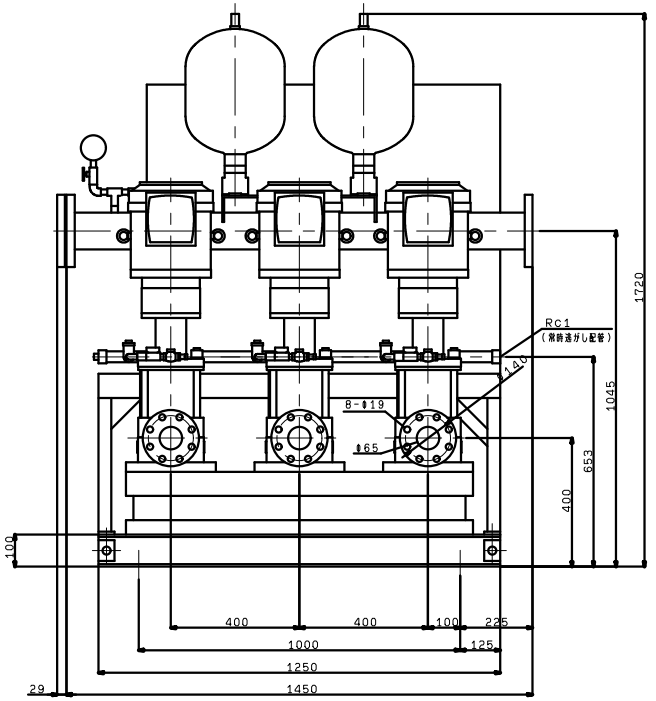
RC1
(吊鉄逃がし配管)
140
8-φ19
φ65
1720
1045
653
400
100
400
400
100
225
1000
125
1250
29
1450

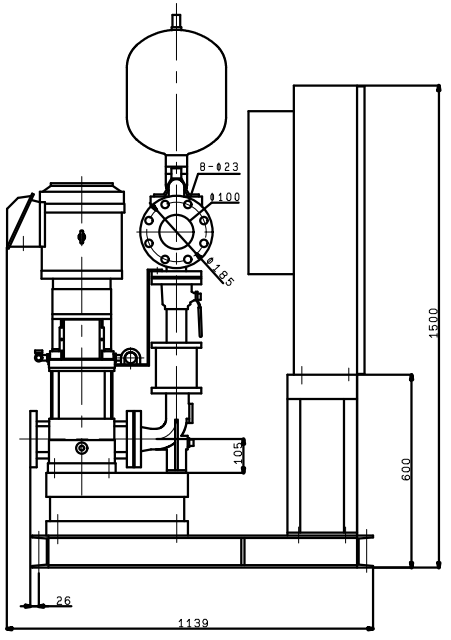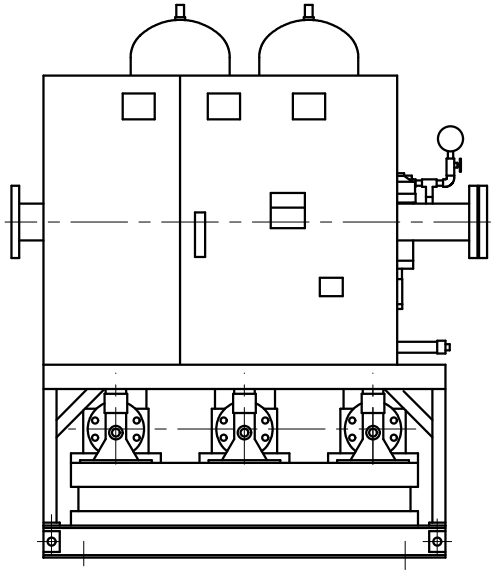
8-φ23
φ100
φ185
1500
105
600
26
1139