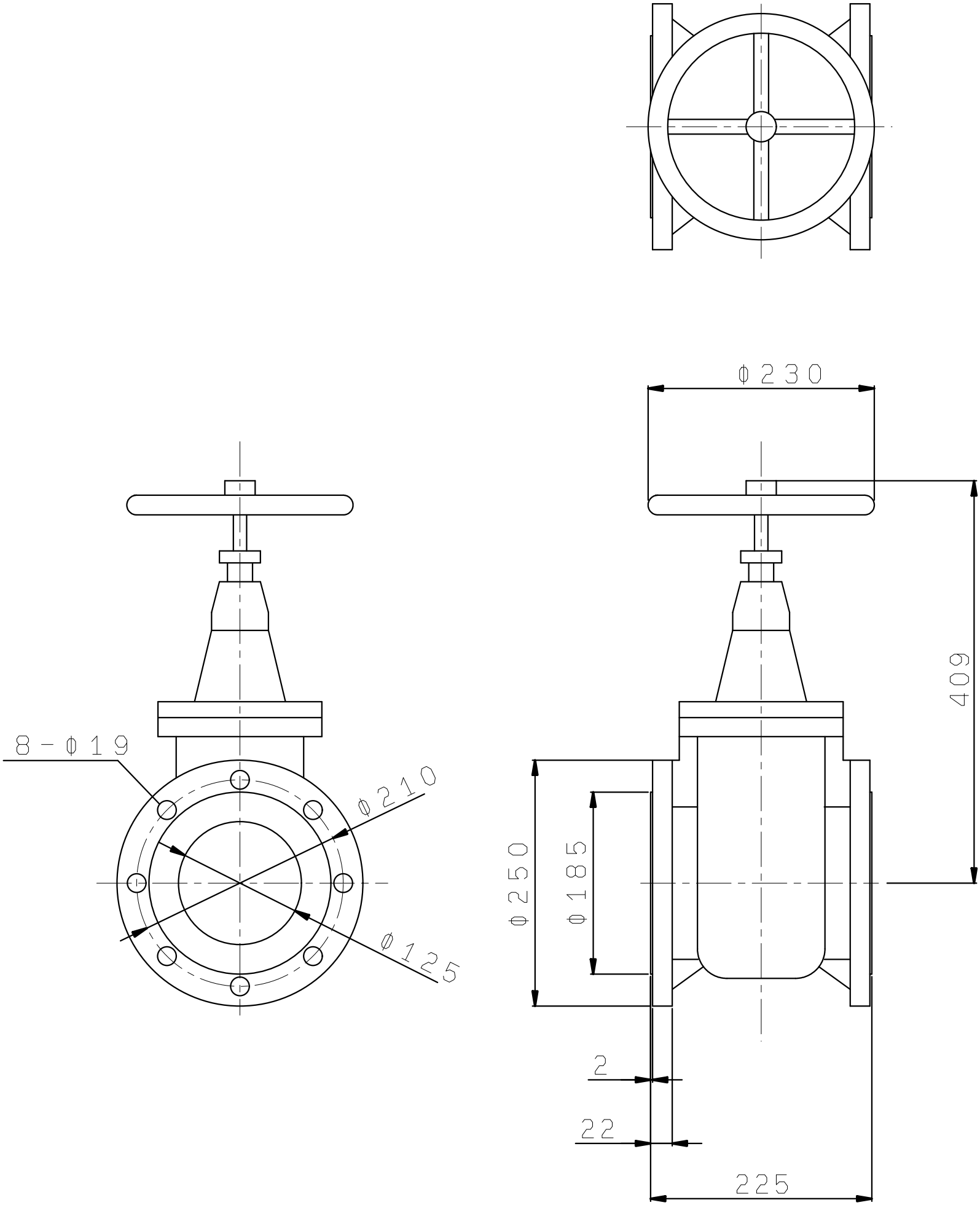03000610
VS-125-10KL